HOPS-F2-ML6

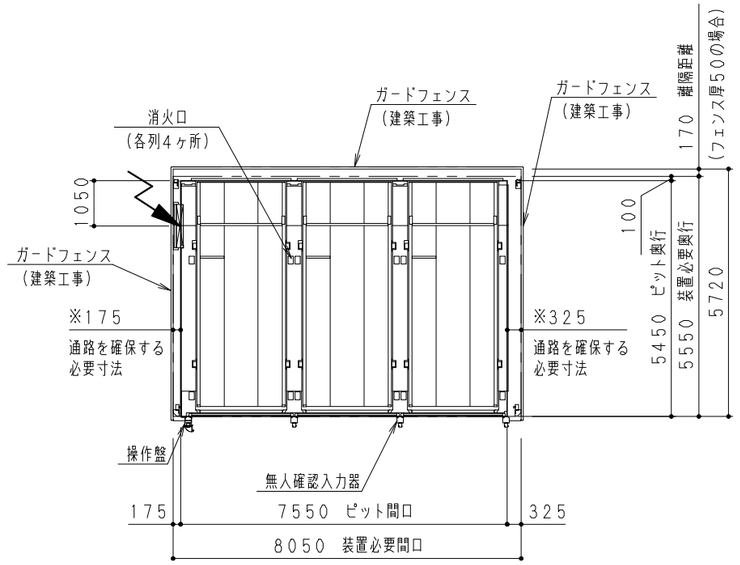

平面図

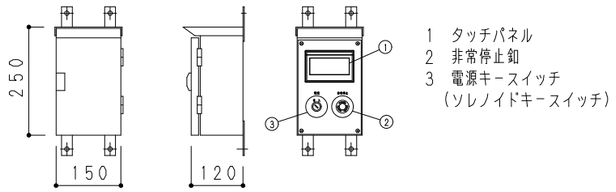

操作盤詳細図 (S=1/10)

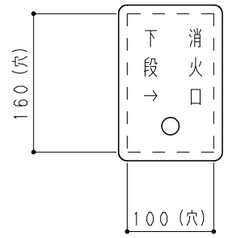

消火口詳細
(1/5)

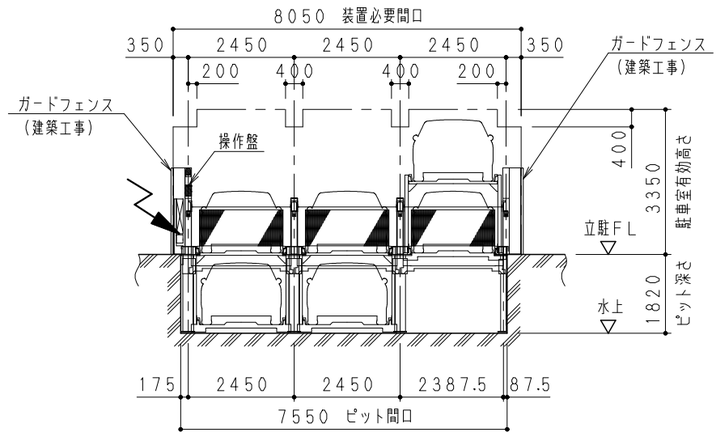

正面図

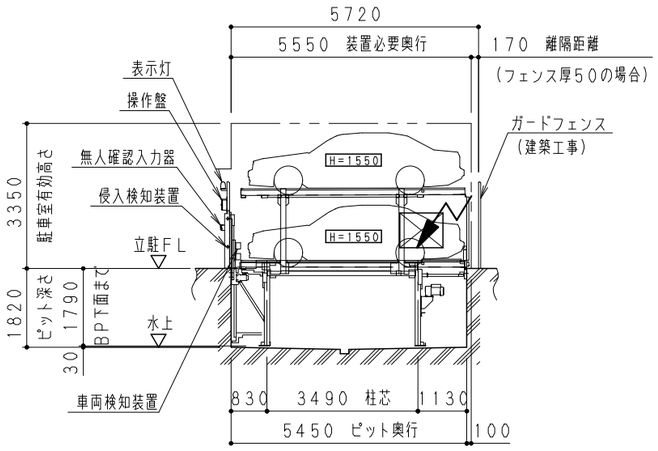

側面図

図中 は、一次電源引込位置を示す。
3φAC200V4.4/4.2kVA+ED
PB200□×100(WP)
制御盤への継ぎ込みまで建築側電気工事

図面来歴	A	年 月 日	尺度 1/100	三角法	工事名称		見積番号	
	B	HOPS 豊国パーキングシステム		検図 担当 製図	図面名称	HOPS-F2-ML6 機械全体図	工事番号	
	C						図番	

HKF23-6309

A2